⑥ 3月24日(日)　5年大会

・規　則 … ８人制　・試合時間 … １５分ハーフ
・審　判 … 主審と副審２名（選手でも可）でお願いします。
・予選リーグ… 勝点(勝３、分１）⇒得失差⇒総得点⇒抽選
・トーナメント戦同点時 … ３人制、４人目からサドンデスＰＫ戦。
・表彰　… 優勝、準優勝、第三位、敢闘賞

優勝	**秦野B**
準優勝	**吹田南**
三位	**とよの**
敢闘賞	**箕面南**

予選リーグ

A	園田	B	甲子園浜	C	大和	D	夙川
	吹田南		高槻如是		宇山		さなえ
	秦野A		箕面南		とよの		秦野B

決勝トーナメント　フレンドリー

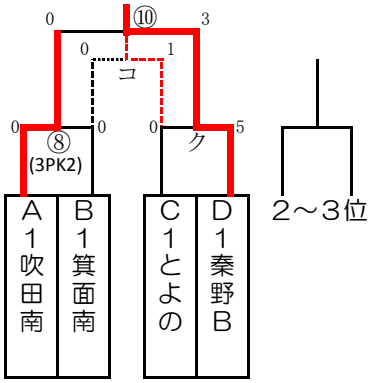

順位	A	園田	吹田南	秦野A	勝点	得点	失点	得失差
2	園田		● 0-2	○ 2－0	3	2	2	0
1	吹田南	○ 2-0		○ 2-1	6	4	1	3
3	秦野A	● 0－2	● 1-2		0	1	4	-3

順位	B	甲子園浜	高槻如是	箕面南	勝点	得点	失点	得失差
3	甲子園浜		● 2-3	● 0-3	0	2	6	-4
2	高槻如是	○ 3-2		△ 1-1	4	4	3	1
1	箕面南	○ 3-0	△ 1-1		4	4	1	3

順位	C	大和	宇山	とよの	勝点	得点	失点	得失差
2	大和		○ 3-2	● 0-1	3	3	3	0
3	宇山	● 2-3		● 1-3	0	3	6	-3
1	とよの	○ 1-0	○ 3-1		6	4	1	3

順位	D	夙川	さなえ	秦野B	勝点	得点	失点	得失差
3	夙川		● 0-1	● 0-3	0	0	4	-4
2	さなえ	○ 1-0		● 0-1	3	1	1	0
1	秦野B	○ 3-0	○ 1-0		6	4	0	4